Westlake
Royal Roofing Solutions™

US Tile®
Clay Roofing Products

Teja misión de 2-Pieza de arcilla

GUÍA DE DISEÑO Y ALINEACIÓN

WestlakeRoyalRoofing.com

ANCHO NOMINAL*	**7” - 8 1/2”**
LONGITUD NOMINAL*	**18”**
ALTURA	**2.25”**
translape entre capas	**3”**

APROX. Tejas POR SQ. EN RECOMENDADO translape .	**172**
APROX. PESO POR escuadra RECOMENDADO	**1,000 lbs.**

Descargo de responsabilidad sobre el tamaño de las tejas: según la norma ASTM C1167, las tejas de arcilla cocida en horno tienen una variación de más o menos un 5 % de las "dimensiones nominales" declaradas por el fabricante. Debido a estas tolerancias permitidas, es responsabilidad del instalador (a) verificar las dimensiones de las tejas entregadas antes de comenzar con el diseño del techo, (b) verificar que las tejas entregadas sean compatibles con el sistema de fijación propuesto antes de la instalación y (c) asegurarse de que las tejas instaladas estén instaladas con un traslape de cabeza mínimo de 3” y dentro de los requisitos máximos de espacio entre centros.

Aviso: Las tejas de arcilla para techos US Tile® se deben instalar de acuerdo con el Manual de instalación de tejas de arcilla y concreto publicado por el Instituto de techos de tejas (TRI). ESTA GUÍA SE PROPORCIONA PARA AYUDAR AL CONTRATISTA DE TECHOS SOLO CON EL ASPECTO DE ALINEACIÓN DE LAS TEJAS, JUNTO CON REPRESENTACIONES PICTÓRICAS BÁSICAS DE NUESTROS PRODUCTOS PARA ARQUITECTOS Y DISEÑADORES. En caso de duda sobre cualquiera de LOS ASPECTOS DE ESTA GUÍA, consulte el Manual de instalación de TRI para obtener aclaraciones ANTES DE COMENZAR CON LA INSTALACIÓN.

Descargo de responsabilidad: Esta guía de alineación se proporciona como información general para los usuarios de los productos US Tile®. US Tile® es solo el fabricante de tejas de arcilla para techos. La instalación de las tejas es responsabilidad del contratista de techado y debe realizarse de acuerdo con los requisitos del código de construcción vigente. En algunos casos, un ingeniero con licencia también debe aprobar la instalación de tejas. En consecuencia, Westlake Royal Roofing LLC no hace declaraciones ni ofrece garantías de ningún tipo con respecto a (1) la efectividad de cualquier método de instalación en particular, (2) la precisión de la información contenida en este documento: o (3) la idoneidad de sus materiales para cualquier aplicación en particular. ..

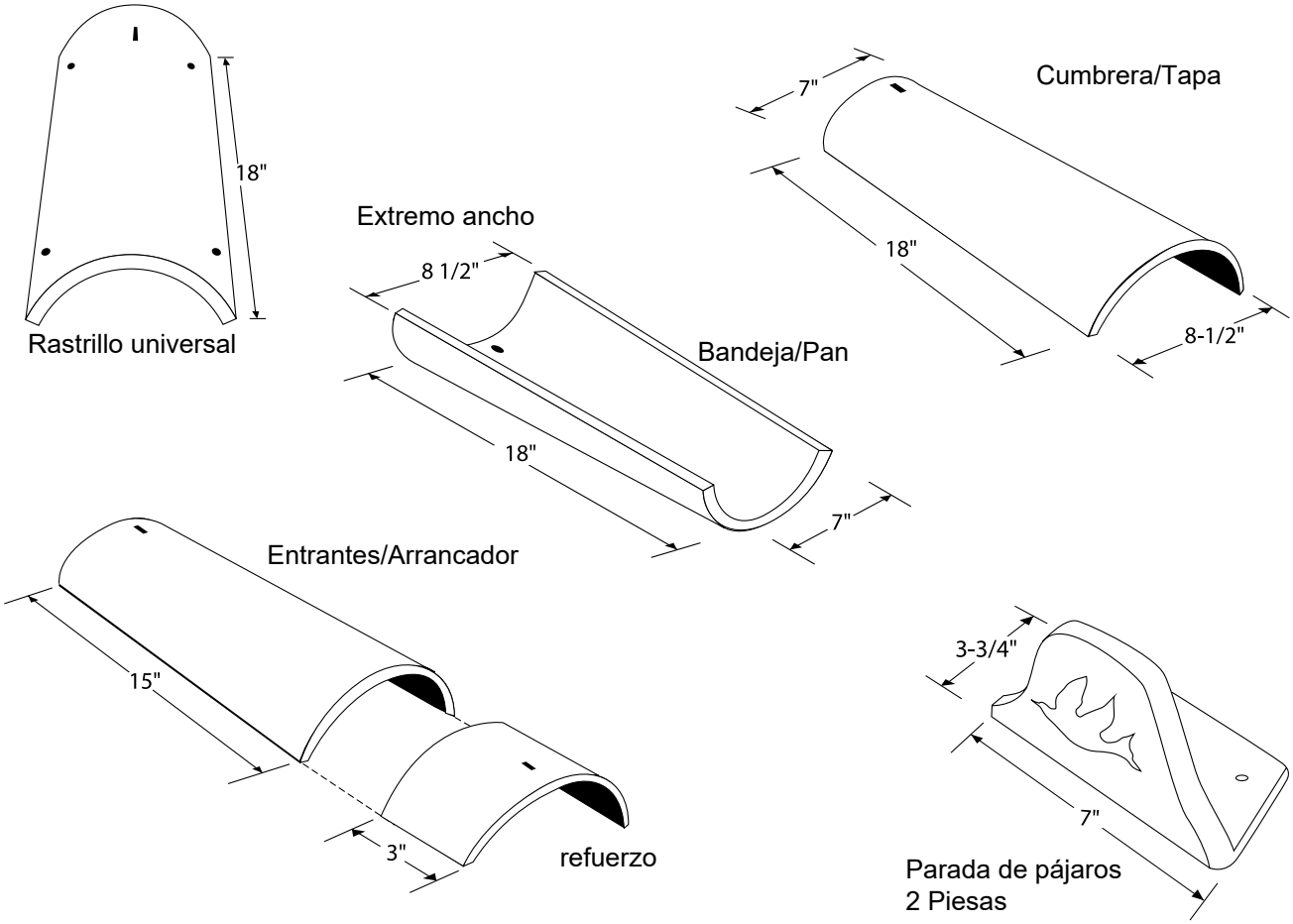

DISEÑO DE BALDOSAS / ALINEACIÓN

El especificador o propietario debe especificar e identificar correctamente todos los detalles de la aplicación, como exposición, refuerzo, detalle de valle abierto o cerrado, tipo de cierre de alero, detalle de limatesa, fraguado del mortero, color del pigmento del mortero, etc., antes de comenzar el trabajo. Los mosaicos Mission de 2 piezas se pueden instalar usando una multitud de técnicas de aplicación para lograr una amplia variedad de efectos arquitectónicos.

ESPACIO DE CURSO

LÍNEAS HORIZONTALES O DE RUTA PARA BALDOSAS DE 2 PIEZAS

Los mosaicos Mission de 2 piezas requieren líneas horizontales tanto para la parte superior como para las bandejas. La primera hilera de bandeja se determina restando el voladizo de la longitud de la teja en el alero. Luego se debe marcar la primera línea de la hilera de baldosas y marcarla con una línea de tiza. Luego se marca la línea inicial de la hilera de tejas y se ajusta 3” más abajo desde la línea de la primera hilera a lo largo del alero. A algunos instaladores les gusta usar una línea de tiza de diferente color para la bandeja y las tejas superiores cuando colocan el techo. Las líneas restantes de la hilera se marcan midiendo la distancia desde la primera placa o la línea de la teja inicial a lo largo del alero hasta aproximadamente 1 1/2" desde el centro de la línea de la cumbrera y dividiendo esa distancia por 15".

(exposición nominal para una loseta de 18”). Por lo general, desea intentar terminar con una teja superior completa a lo largo de la cumbrera al disminuir la exposición. La teja plana deberá cortarse a lo largo de la cumbrera cuando termine con una teja superior completa. Se debe mantener un traslape mínimo de 3” tanto para las tejas superiores como para las de bandeja. Una vez que se hayan marcado todas las líneas horizontales, dibuje líneas de tiza comenzando en el alero y terminando en la cumbrera.

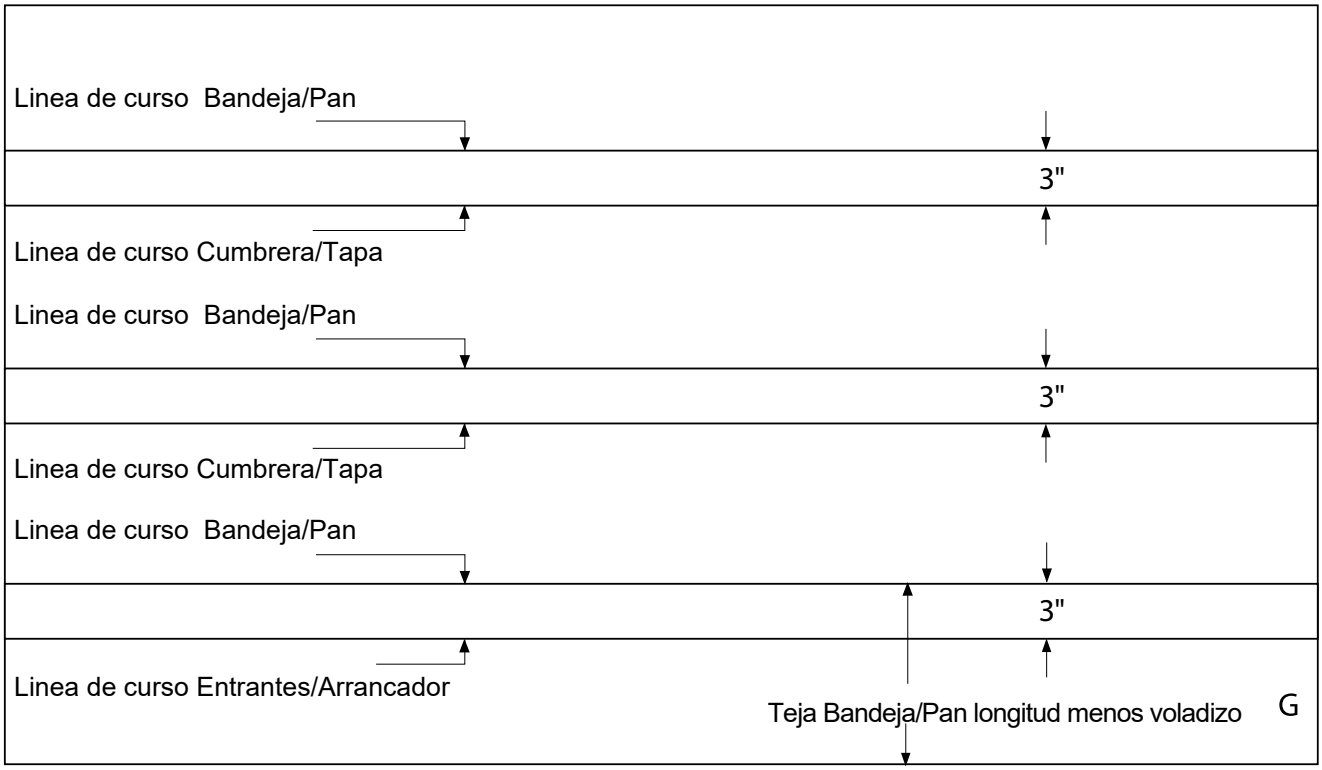

exposición máxima 15"

Alero

ALINEAMIENTO VERTICAL

Las líneas verticales (o espaciado en el centro) para losetas de misión de 2 piezas están marcadas perpendiculares a las líneas horizontales de la hilera. Esto se puede lograr marcando las líneas del curso del alero y la cumbrera con las posiciones de la vertical

líneas, normalmente el centro de la loseta de misión de 2 piezas. En cubiertas de techo a dos aguas, las primeras líneas verticales deben marcarse aproximadamente a 4” desde el interior de las tablas clavadoras de cenefa izquierda y derecha. Mida entre estas dos líneas y divida por 11” (el espacio máximo entre centros) para determinar el número de filas verticales de baldosas necesarias. El “espaciado” (o distancia) en el centro de la loseta se puede ajustar entre 10 1/2” y 11” en un intento de terminar con un

azulejo completo en los extremos del hastial. Si comienza desde un hastial hasta una limatesa o limahoya, la distancia entre centros también debe ser de 11”. Después de marcar las líneas verticales a lo largo del alero como se describe arriba, marque el espacio en el centro a lo largo de la cumbrera perpendicularmente a las marcas anteriores a lo largo del alero. Se debe tener cuidado de que las líneas verticales se ajusten en ángulo recto a las líneas del curso. La alineación vertical se puede verificar con el uso de una escuadra de carpintero grande (a lo largo del alero) y "girando" una línea vertical hacia la cumbrera en un esfuerzo por determinar un ángulo real de 90 grados.

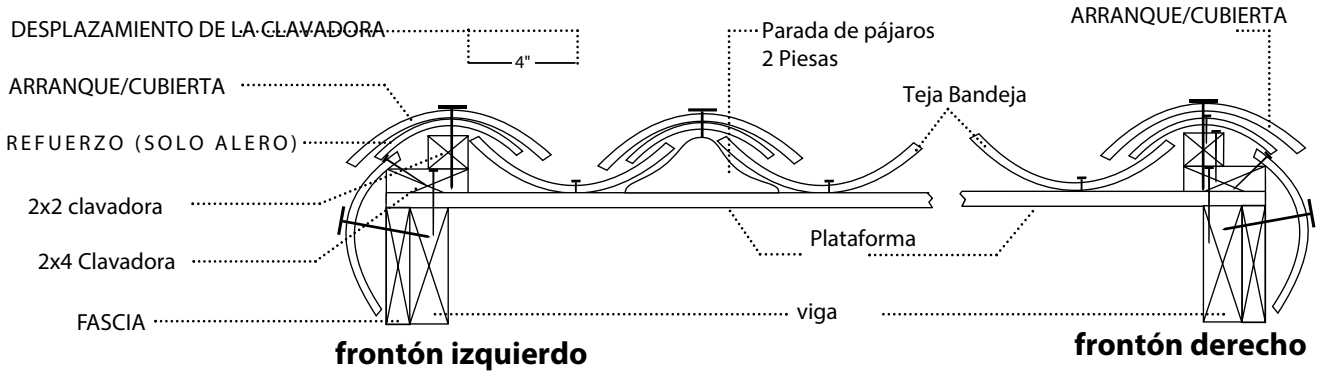

2x4 Y 2x2 SE RECORTAN DE 5" A 9" DEL ALERO

GUIA DE CARGA

Las tejas Mission de 2 piezas se pueden instalar comenzando desde el lado derecho o izquierdo de la cubierta del techo, por lo que el apilamiento de las tejas se puede realizar desde la derecha o la izquierda según las preferencias del instalador. El patrón típico de carga es comenzar a apilar las tapas y bandejas (colocadas una al lado de la otra) comenzando en la tercera hilera hacia arriba desde el alero y en la tercera línea vertical hacia adentro desde la tabla de cenefa en cualquier lado que elija el instalador. Luego, se colocan pilas iguales de tapas y bandejas en cada tercer curso alineados en la cubierta del techo. En los extremos de los hastiales (inclinaciones), la teja Misión de 2 piezas utiliza una inclinación y una teja superiores separadas.

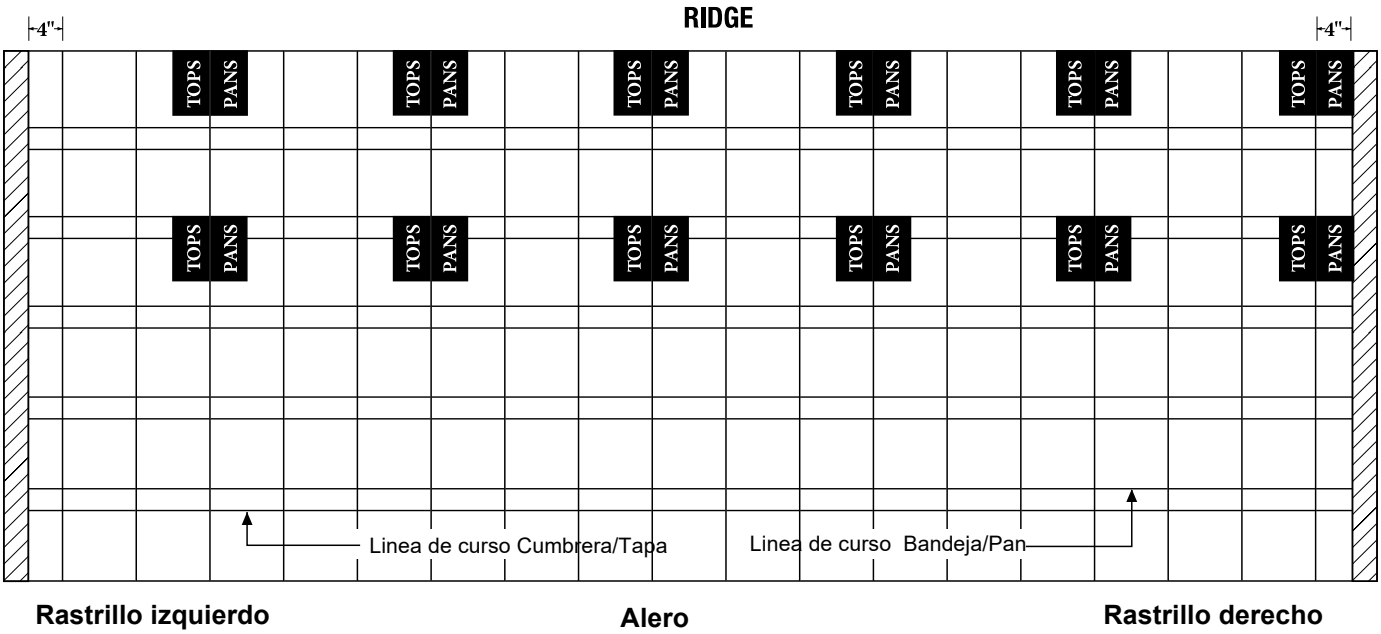

INSTALACIÓN DE Teja DE INICIO

Asegure los topes para pájaros entre cada fila de tejas a lo largo del alero. A continuación, la teja de refuerzo inicial se separa en dos piezas en la línea de puntuación. La teja inicial de 15” se coloca sobre la pieza de refuerzo más pequeña de 3” y se centra entre las losetas de bandeja.

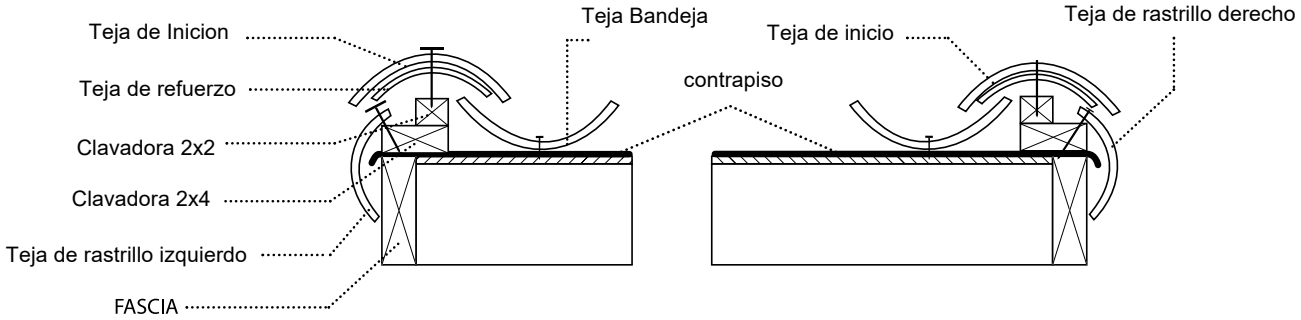

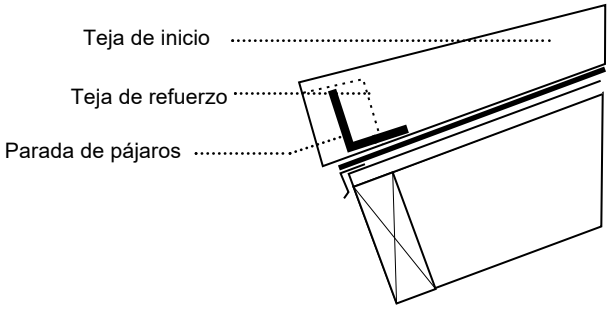

CONFIGURAR EL RUMBO DEL ALERO AL VOLADIZO DESEADO

INSTALACIÓN DE TEJAS DE CAMPO

Una vez que la primera fila de tejas de refuerzo esté instalada a lo largo del alero, continúe subiendo por la cubierta del techo instalando primero las tejas Bandeja y luego las tejas superiores/Cubreras.

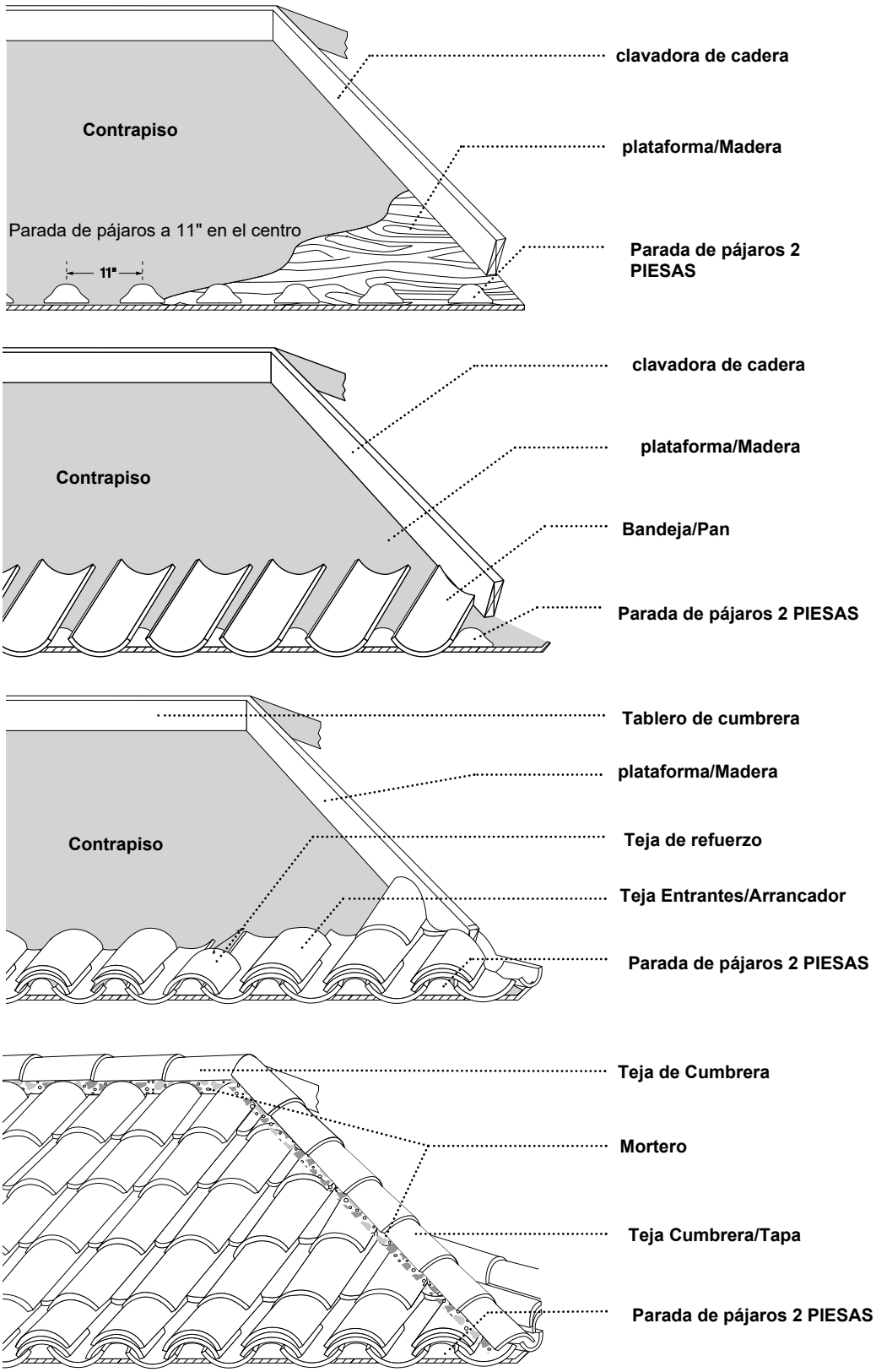

CONDICIÓN ESTÁNDAR DE LIMA Y CABALLETE

Las tablas para clavar deben tener la altura suficiente para mantener un plano parejo de las tejas de moldura. El tamaño típico de la tabla de clavado para las tejas Mission de 2 piezas es nominal de 2 x 6. Algunas pendientes de techo pueden requerir un tamaño de tabla de clavado diferente.

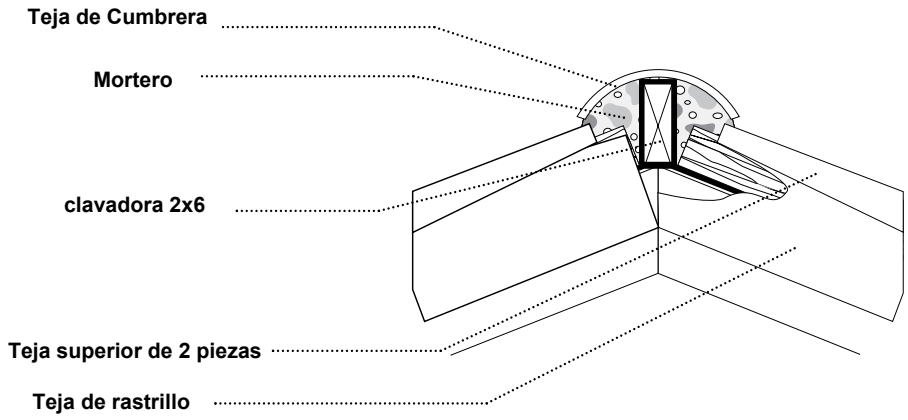

Condición de la cresta de la mansarda

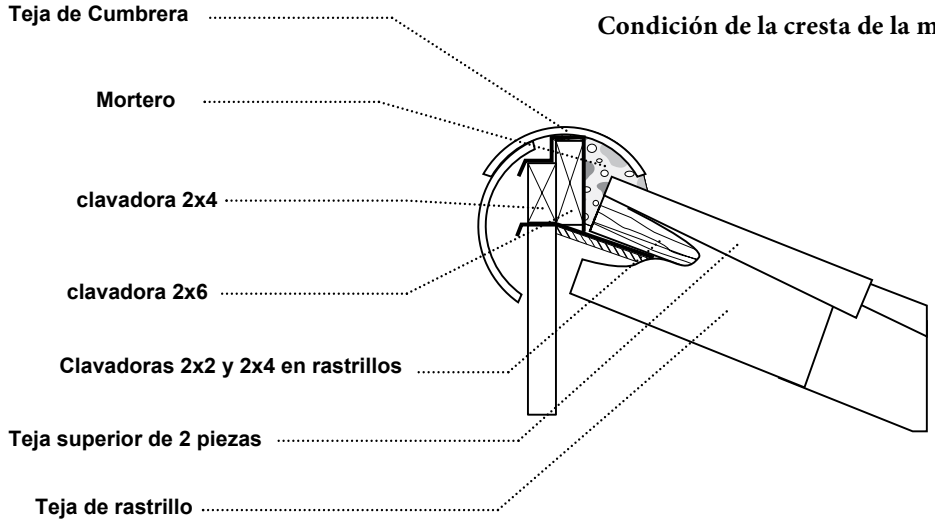

CONDICIÓN DE ELEVADOR DE CADERA

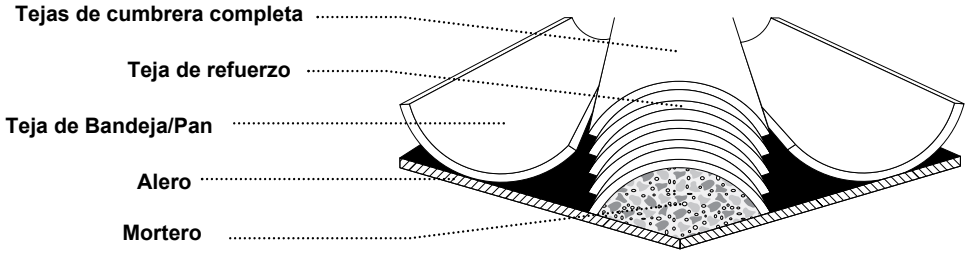

GARANTÍA

Las tejas de arcilla de U.S. Tile® vienen con una garantía limitada transferible de productos de arcilla que incluye cobertura limitada de decoloración. Visite nuestro sitio web en WestlakeRoyalRoofing.com para obtener más detalles.

COLOR

Los colores representados pueden variar de los colores reales debido a las variaciones inherentes en los productos de arcilla natural y las limitaciones del proceso de impresión litográfica (o variaciones en la configuración del equipo y del monitor).

Las partes interesadas deben examinar las muestras de color reales tanto en el momento de la selección inicial del color como una vez más de la serie de producción entregada antes de cargar e instalar el techo.

Para evitar patrones de color poco atractivos durante la instalación de colores mezclados, el instalador experto debe ver periódicamente el techo desde el nivel del suelo a una distancia de unos 50 pies y hacer las correcciones necesarias. Esto ayudará a garantizar que se eviten los "puntos calientes", los tableros de ajedrez, las rayas o las escaleras en el paisaje del techo terminado. La mezcla adecuada solo se puede lograr cuando el producto se carga e instala para evitar patrones de color no deseados.

Sales Offices

Phoenix, ARIZONA
Corona, CALIFORNIA
Lathrop, CALIFORNIA
Stockton, CALIFORNIA
Rialto, CALIFORNIA
Denver, COLORADO
Pompano Beach, FLORIDA
Lake Wales, FLORIDA
Okeechobee, FLORIDA
Henderson, NEVADA
Fort Worth, TEXAS
Katy, TEXAS

Corporate Office

Westlake Royal Building Products
2801 Post Oak, Suite 600
Houston, Texas 77056

Western Office

Westlake Royal Roofing Solutions
7575 Irvine Center Drive, Suite 100
Irvine, CA 92618

Customer Service

800.669.TILE (8453)

Website

WestlakeRoyalRoofing.com

PROUDLY MADE IN THE USA

CRRC COOL ROOF RATING COUNCIL MEMBER

USGBC MEMBER

TRI ALLIANCE

CERTIFIED cradle to cradle BRONZE

©2022 WRRS LLC BR111 - 8/22

Westlake Royal Roofing Solutions™